Planetengetriebe

IMS.250 Drive LN

Unser Planetengetriebe aus der Drive-Serie ist speziell entwickelt für die besonderen Anforderungen bei Radantrieben. Durch die schrägverzahnte Bauweise erfüllt es zudem erhöhte Ansprüche an Geräuscharmut (Low-Noise).

Low Noise (LN)
Durch Einsatz einer Schrägverzahnung in der ersten Stufe besonders geräuscharm (Low-Noise).

Maximale Leistungsdichte
Wenig Raum und viel Leistung – mit unserer Drive-Serie ist das kein Widerspruch.

Lange Lebensdauer
Ausdauernd und verlässlich: Planetengetriebe, die halten, was sie versprechen.

Kompakte Baulänge
Kein Platz? Kein Problem! Die kompakte Bauweise unserer Drive-Serie macht's möglich.

Temperatur
Auch für anspruchsvolle Temperaturbereiche von -30° bis +60 °C bestens geeignet.

Parameter	2-stufig	Anmerkungen
Untersetzungen	28:1 34:1 45:1 58:1	Weitere Untersetzungen auf Anfrage
Nennabtriebsdrehmoment	12 Nm	
Beschleunigungsmoment	25 Nm	Zeitanteil 20% innerhalb der Lebensdauer
Not-Aus-Drehmoment	54 Nm	Max. 50.000 Zyklen innerhalb der Lebensdauer
Empfohlener Rad-Ø	160 mm	Auslegungspunkt Datenblatt Rad-Ø160 mm
Traglast je Antrieb	100 kg	Zu bewegende Masse bis 250 kg je Antrieb
Axialkraft	680 N	Zeitanteil 30% innerhalb der Lebensdauer
Nenngeschwindigkeit Fahrzeug	1,5 m/s	Auslegungspunkt Datenblatt Rad-Ø160 mm
Empfohlene Eingangsdrehzahl	3.000 1/min	
Max. Eingangsdrehzahl	5.000 1/min	
Schutzart	IP54	Höhere Schutzarten auf Anfrage
Gewicht	2,5 kg	

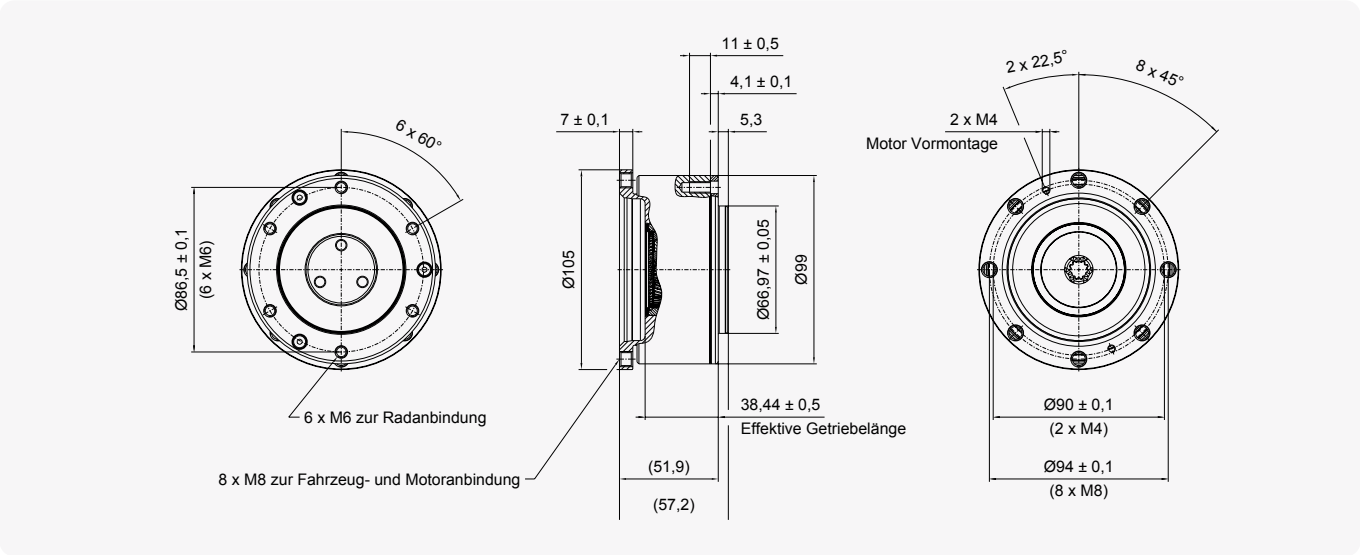

Alle Maße in Millimeter [mm]

Alle Angaben in dieser Broschüre sind Richtwerte
Abweichungen sind möglich und z. B. auf nicht genormte Prüf- und Messmethoden zurückzuführen.
Bitte wenden Sie sich für detaillierte Informationen direkt an uns. Technische Änderungen grundsätzlich vorbehalten.
Den aktuellen Stand entnehmen Sie bitte unserer Website www.imsgear.com

© IMS Gear SE & Co. KGaA | 07/2022 | Änderungen vorbehalten.